▼決勝トーナメント　10月3日（土）・4日（日）

優　勝	札　幌　大　谷
準 優 勝	東　海　大　四
第3位：	札幌西
第4位：	札幌山の手
第5位：	とわの森三愛
	札幌稲雲
第7位：	札幌龍谷
	石狩南

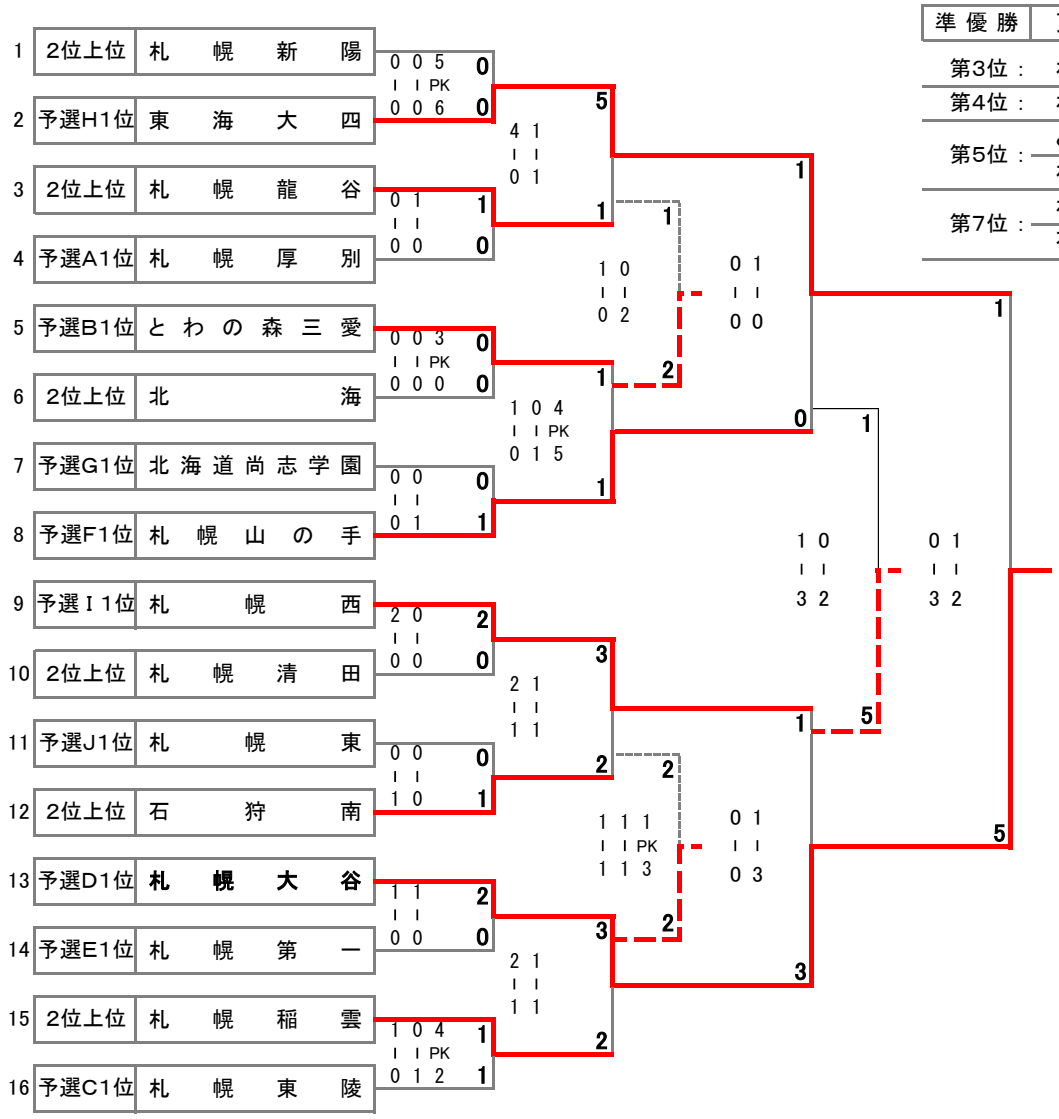

※第2位の上位5チームは「総勝ち点」÷「試合数」＝“勝ち点率”で算定