全道フットサル選手権2019　一般の部　札幌地区予選　結果

■日程：2018年12月16日(日)･24日(月祝)　■会場：札幌市南区体育館･手稲区体育館･豊平区体育館

▼予選グループリーグ　12月16日(日)

group 1	エスポラーダ道サテライト	NAPO	Bad.Boy	勝点	勝数	分数	負数	得点	失点	点差	順位
エスポラーダ北海道サテライト		0 ● 0-1 0-0 1	0 ● 0-3 0-3 6	0	0	0	2	0	7	-7	3
NAPO	1 ○ 1-0 0-0 0		0 ● 0-0 0-2 2	3	1	0	1	1	2	-1	2
Bad.Boy	6 ○ 3-0 3-0 0	2 ○ 0-0 2-0 0		6	2	0	0	8	0	8	**1**

group 2	barretos	sss.arusa	M.C.	勝点	勝数	分数	負数	得点	失点	点差	順位
barretos		0 ● 0-1 0-0 1	1 ● 1-1 0-1 2	0	0	0	2	1	3	-2	3
sss.arusa	1 ○ 1-0 0-0 0		2 △ 2-0 0-2 2	4	1	1	0	3	2	1	2
M.C.	2 ○ 1-1 1-0 1	2 △ 0-2 2-0 2		4	1	1	0	4	3	1	**1**

group 3	Novantuno	Banquet	CEREZA FC	S.L DasPeed	勝点	勝数	分数	負数	得点	失点	点差	順位
Novantuno		1 △ 1-1 0-0 1	5 ○ 2-2 3-0 2	2 ○ 2-0 0-0 0	7	2	1	0	8	3	5	**1**
Banquet	1 △ 1-1 0-0 1		5 ○ 3-0 2-2 2	1 ● 1-1 0-3 4	4	1	1	1	7	7	0	3
CEREZA FC	2 ● 2-2 0-3 5	2 ● 0-3 2-2 5		2 ● 1-3 1-2 5	0	0	0	3	6	15	-9	4
S.L DasPeed	0 ● 0-2 0-0 2	4 ○ 1-1 3-0 1	5 ○ 3-1 2-1 2		6	2	0	1	9	5	4	**2**

group 4	Corrida･de･Toros	ADERIZA札幌	Kanaloa	F.C Zanahoria	勝点	勝数	分数	負数	得点	失点	点差	順位
北海道Corrida･de･Toros Futsal Club		0 ● 0-1 0-2 3	1 ● 0-1 1-1 2	5 ○ 不戦勝 0	3	1	0	2	6	5	1	3
ADERIZA札幌	3 ○ 1-0 2-0 0		5 ○ 2-1 3-0 1	5 ○ 不戦勝 0	9	3	0	0	13	1	12	**1**
Kanaloa	2 ○ 1-0 1-1 1	1 ● 1-2 0-3 5		5 ○ 不戦勝 0	6	2	0	1	8	6	2	**2**
F.C Zanahoria	0 ● 不戦敗 5	0 ● 不戦敗 5	0 ● 不戦敗 5		0	0	0	3	0	15	-15	4

▼代表決定トーナメント　12月24日(月祝)

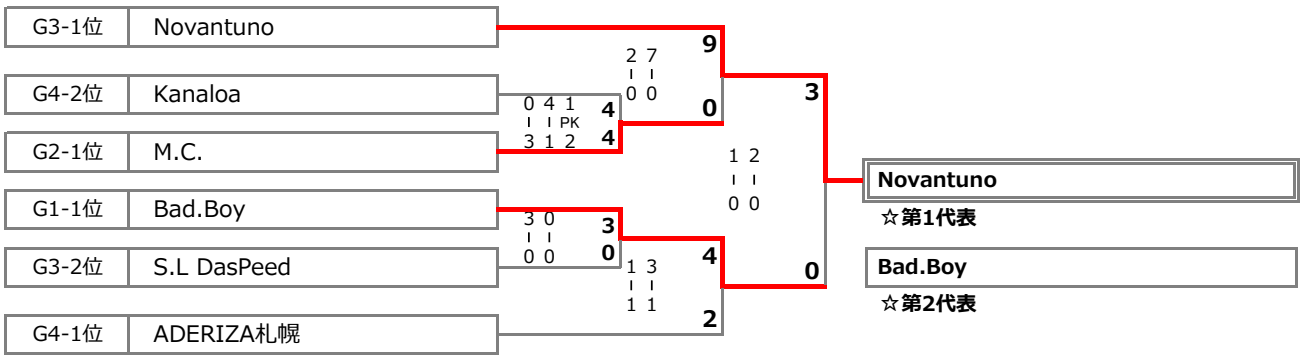
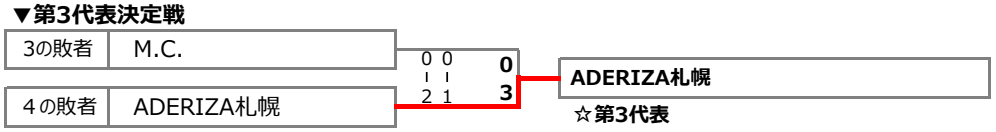
▼第3代表決定戦